Austin ״60 | מאוורר תקרה דקורטיבי

Westinghouse
INNOVATION YOU CAN BE SURE OF

מקט: 73284-2848



מאוורר תקרה דקורטיבי מבית המותג האמריקאי WESTINGHOUSE .
בקוטר 60", מתאים לחדרים בגודל עד 40 מ"ר.
ניתן להתקין את המאוורר גם במרפסות ופרגולות מקורות בלבד.
מנוע DC עוצמתי ושקט במיוחד בעל יעילות אנרגטית גבוהה, הפעלה באמצעות שלט. כנפיים מעץ טבעי.
גוף תאורה מובנה 28W כולל אפשרות עמעום, מצב חורף ובחירה מתוך שלושה גווני אור 3000/4000/6500K.
15 שנות אחריות על המנוע ושנתיים אחריות על החלקים.

נתונים טכניים

כללי	
סדרה	Austin
הפעלה באמצעות	שלט
מספר מהירויות	6
פונקציות מיוחדות	מצב חורף (פעולה הפוכה של המאוורר)
עוצמת רעש db	48
זרימת אוויר m3/Min	263
מתאים לחדר בגודל	עד 40 מ"ר
מידות אריזה (ס"מ)	80.5x37x18.5
סוג התקנה	באמצעות מוט בלבד (כלול)
זווית התקנה מקסימלית	13°
שנות אחריות	15 שנים על המנוע, שנתיים על גוף המאוורר
ספיקת אוויר מקסימלית (מק"ש)	15,780

מנוע	
סוג מנוע	DC
סיבובי מנוע לדקה (max)	171/150/133/106/82/51
הספק מנוע בוואט (max)	34.2W/23.5W/15.6W/8.5W/4.6W/2.4W
צריכת חשמל מקסימלית kW/h	0.0342 kW/h
עלות צריכת חשמל מינ'/מקס' לשעה*	0.015/0.021 ₪
עלות צריכת חשמל מינ'/מקס' לילה**	0.12/0.017 ₪

* מחושב לפי קוט"ש 64.02 אגורות כולל מע"מ
** מחושב לפי 8 שעות

מאוורר	
קוטר באינץ'	"60
קוטר בס"מ	152
סוג גוף תאורה	28W LED
גוון אור	3CCT 3000/4000/6500K
לומן (max)	2800Lm
דרגת אטימות	IP20 - שימוש פנימי
מספר להבים	3
חומר גלם להבים	עץ טבעי
צבע כנפיים	עץ אלון
גימור גוף	שחור מט
אורך מוט (ס"מ)	15.25x1.27
משקל נטו (ק"ג)	4

שרטוט

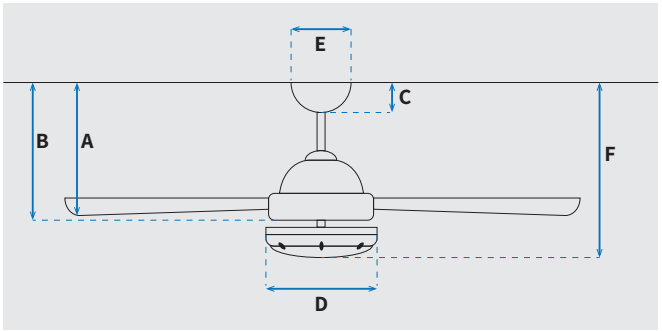

מידות (ס"מ)

A. מהתקרה ללהב הנמוך ביותר	34.8
B. מהתקרה לכפתור ההפעלה	-
C. מהתקרה לקצה החופה	5.9
D. רוחב כיסוי מנוע	15.1
E. רוחב חופה	14.8
F. מהתקרה עד קצה חיפוי התאורה	30.4

SAYNET
פארק שח"ק-שקד, ד.נ. מנשה, ת.ד. 240 מיקוד: 37862 טל. 04-6350680, פקס. 04-6350670
www.saynet.co.il