Westinghouse
INNOVATION YOU CAN BE SURE OF

Industrial | מאוורר תקרה תעשייתי

מקט: 72268-2848

מאוורר תקרה תעשייתי מבית המותג האמריקאי WESTINGHOUSE.
בקוטר 56", מתאים לחדרים בגודל עד 40 מ"ר.
מנוע עוצמתי ושקט במיוחד בעל יעילות אנרגטית גבוהה, הפעלה באמצעות מתג קיר. ללא גוף תאורה.
15 שנות אחריות על המנוע ושנתיים אחריות על חלקים.

נתונים טכניים

כללי	
סדרה	Industrial
הפעלה באמצעות	מתג קיר
מספר מהירויות	4
פונקציות מיוחדות	מצב חורף (פעולה הפוכה של המאוורר)
עוצמת רעש db	58.4
זרימת אוויר m^3/Min	199
צריכת חשמל שנתית kW/Hr	18.87
מתאים לחדר בגודל	עד 40 מ"ר
מידות אריזה	64.5x23x21.5
סוג התקנה	באמצעות מוט בלבד (כלול)
שנות אחריות	15 שנים על המנוע, שנתיים על גוף המאוורר

מנוע	
סוג מנוע ומידות	Silicon Steel Motor 171x12mm
סיבובי מנוע לדקה (max)	278
הספק מנוע בוואט (max)	55W

גוף	
קוטר באינץ'	56"
קוטר בס"מ	142
סוג גוף תאורה	-
דרגת אטימות	IP20 - שימוש פנימי
מספר להבים	3
חומר גלם להבים	מתכת
צבע כנפיים מתהפכות	לבן
גימור גוף	לבן
אורך מוט (ס"מ)	30
משקל נטו/כולל אריזה (ק"ג)	6.52/5.82

שרטוט

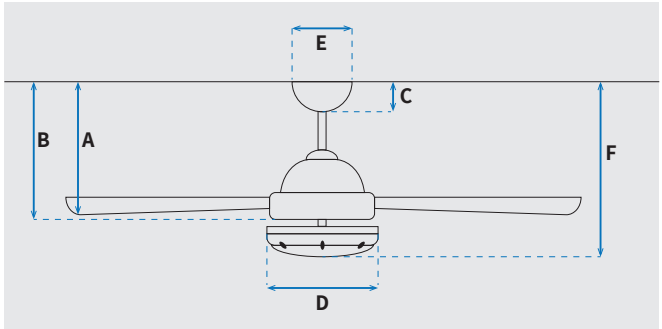

מידות (ס"מ)

A. מהתקרה ללהב הנמוך ביותר	42.2
B. מהתקרה לכפתור ההפעלה	39.4
C. מהתקרה לקצה החופה	6.2
D. רוחב כיסוי מנוע	-
E. רוחב חופה	-
F. מהתקרה עד קצה חיפוי התאורה	49

SAYNET
פארק שח"ק-שקד, ד.נ. מנשה, ת.ד. 240 מיקוד: 37862 טל. 04-6350680, פקס. 04-6350670
www.saynet.co.il